Description

Термопресс Microtec МП-10 Tumbler — это специализированная машина для термопереноса, предназначенная для придания индивидуального вида стаканам емкостью 20 и 30 унций и цилиндрическим предметам с ярким и прочным дизайном. Этот тумблерный пресс оснащен уникальным цилиндрическим нагревательным элементом и регулируемым давлением, что обеспечивает точное и равномерное распределение тепла, в результате чего получаются высококачественные и долговечные отпечатки.

Термопресс для тумблера имеет инновационную конструкцию для универсальной конструкции с полным обертыванием для хорошего давления, может одновременно переносить тонкие стаканы на 20 и 30 унций и 2 кружки на 11 унций или 15 унций, с лучшим результатом изображения при полноширинной печати.

Для термопресса для кружек Microtec используется высококачественный нагреватель для кружек. Нагревательные змеевики толще и плотнее, что способствует более равномерному распределению тепла и увеличению срока службы машины для прессования кружек.

Основные характеристики:
Кастомизация стаканов: Tumbler Heat Press специально разработан для нанесения рисунков на стаканы и цилиндрические предметы, обеспечивая профессиональный и индивидуальный подход.

Яркие и стойкие отпечатки: Благодаря специальному цилиндрическому нагревательному элементу и регулируемому давлению этот термопресс обеспечивает яркие и долговечные отпечатки, которые выдерживают ежедневное использование и стирку.

Простота в эксплуатации и универсальность: Массажный пресс предлагает удобное управление, позволяющее легко устанавливать параметры температуры и времени. Его можно использовать для различных цилиндрических предметов, таких как бутылки с водой, дорожные кружки и стаканы из нержавеющей стали.

Эффективно и экономит время: Tumbler Heat Press обеспечивает быструю и эффективную печать, позволяя производить большие объемы и укладываться в сжатые сроки.

Specification

Модель №.	MP-10
Тип аппарата	Tumbler Press, простая замена нагревателя

Подогреватель кружек	Стакан на 20 унций, 30 унций и 1,5 унции/ 2,5 унции/ 6 унций-10 унций/ 12 унций/ 17 унций/ 11 унций-15 унций
Контроллер	GY-04 Цифровой контроллер времени и температуры
Максимальная темп.	225 ℃ (437 ℉)
Точность температуры	±0,5%
Временной диапазон	0-999 секунд
Власть	130 Вт-260 Вт
Напряжение	220В/ 110В
Частота	50-60Гц
Вес нетто	12,75 кг
Размер машины	604*426*297мм
Давление машины	Регулируемый

Feature

4 Ручка регулировки давления: Для кружек разного размера легко регулировать давление

Прочная рукоятка: опорная рукоятка, предназначенная для легкого нажатия на термопресс для кружки и хорошего контактного давления.

Сменные нагреватели для кружек: Этот тумблерный пресс универсален. Он поставляется со сменными нагревательными элементами для кружек, что позволяет настраивать кружки самых разных размеров и форм.

Супер большой нагреватель кружки: Нагревательный элемент кружки большого размера, специально разработанный для сублимационной печати на стаканах 20 унций, 30 унций, 40 унций.

Application

Термопресс для тумблера имеет инновационную конструкцию для универсальной конструкции с полным обертыванием для хорошего давления, может одновременно переносить тонкие стаканы на 20 и 30 унций и 2 кружки на 11 унций или 15 унций, с лучшим результатом изображения при полноширинной печати.

Gallery

FEATURES

*Innovative structure for all-around pressure
*Transfer 2 pcs of 11oz or 15oz Mug at one time
*Better image result of full-width print
*4 Pressure adjust Knob, more even pressure
*Simple, safe and reliable operation
*Applicable to a variety size of mug transfer
*Support Handle designed for easy pressing down
*Low energy consumption, high efficiency

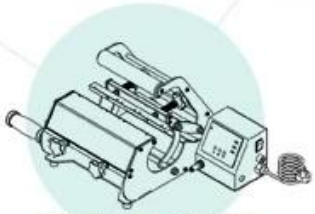

Print your colorful life
with our hot sale mug press

DISPLAY

High End
Gy-04 Digital Controller

High Efficiency

Easy Operation

High Quality Accessories
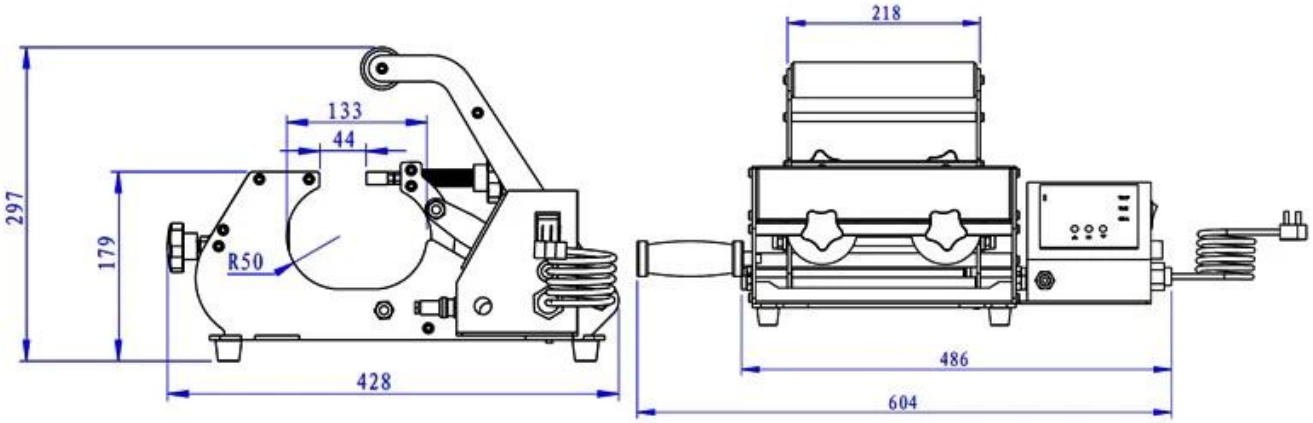
SIZE(MM)