Description

Термопресс Microtec МП-10A Tumbler — это универсальная и автоматизированная машина для термопереноса, разработанная специально для сублимации рисунков на кружках различных размеров. Предлагается с нагревателем для кружек на 6-10 унций, нагревателем для кружек с латте на 12 и 17 унций, сверхбольшим нагревателем для переноса тонких стаканов на 20 и 30 унций, с лучшим изображением при печати во всю ширину.

Эта машина для термопресса предлагает 4 сменных нагревательных элемента для кружек разных размеров, что позволяет печатать на различных типах кружек и посуды для напитков. Самый экономичный Термопресс для кружек. Лучший универсальный Машина для прессования кружек для кружек Straight и Latte!

Основные характеристики:
Универсальная функциональность 4-в-1: Этот тумблерный термопресс поставляется с 4 сменными нагревательными элементами для кружек, что позволяет вам настраивать кружки самых разных размеров и форм.

Автоматизированная работа: Термопресс для кружек предназначен для автоматизации процесса теплопередачи, сокращения ручного труда и повышения производительности.

Качественная сублимационная печать: Благодаря точному контролю температуры и времени термопресс обеспечивает яркие и долговечные сублимационные отпечатки на кружках.

Удобный интерфейс: Термопресс оснащен интуитивно понятной панелью управления, которая позволяет легко регулировать температуру и время, что делает его удобным как для начинающих, так и для опытных пользователей.

Specification

Модель №.	MP-10A
Тип аппарата	Ручной, простая замена нагревателя
Подогреватель кружек	10 унций/ 12 унций/ 17 унций/ 11 унций-15 унций, 20 унций и 30 унций стакан
Контроллер	GY-04 Цифровой контроллер времени и температуры
Максимальная темп.	225 ℃ (437 ℉)
Точность температуры	±0,5%
Временной диапазон	0-999 секунд
Власть	130 Вт-260 Вт
Напряжение	220В/ 110В
Частота	50-60Гц
Вес нетто	12,75 кг
Размер машины	604*426*297мм
Давление машины	Регулируемый

Feature

4 Ручка регулировки давления: Для кружек разного размера легко отрегулировать давление для высококачественного эффекта сублимационной печати.

Прочная рукоятка: Опорная ручка предназначена для легкого нажатия на термопресс для кружек и хорошего контактного давления.

Сменный нагреватель кружки: Подходит для нагревателей для кружек 4-х размеров, поставляется со сменными нагревательными элементами для кружек, что позволяет настроить широкий диапазон размеров и форм кружек.

Супер большой нагреватель кружки: Нагревательный элемент кружки большого размера, специально разработанный для сублимационной печати на стаканах 20 унций, 30 унций, 40 унций.

Application

Термопресс для тумблера 4 в 1 имеет инновационную структуру для универсальной конструкции с полным обертыванием для хорошего давления, может одновременно переносить тонкие стаканы на 20 унций и 30 унций и 2 кружки на 11 унций или 15 унций, с лучшим результатом изображения при полноширинной печати.

Gallery

FEATURES

*Innovative structure for all-around pressure
*Transfer 2 pcs of 11oz or 15oz Mug at one time
*Better image result of full-width print
*4 Pressure adjust Knob, more even pressure
*Simple, safe and reliable operation
*Applicable to a variety size of mug transfer
*Support Handle designed for easy pressing down
*Low energy consumption, high efficiency

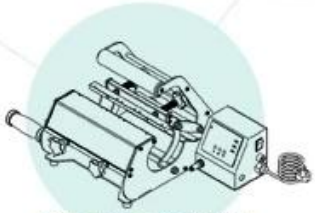

Print your colorful life
with our hot sale mug press

DISPLAY

High End
Gy-04 Digital Controller

High Efficiency

Easy Operation

High Quality Accessories
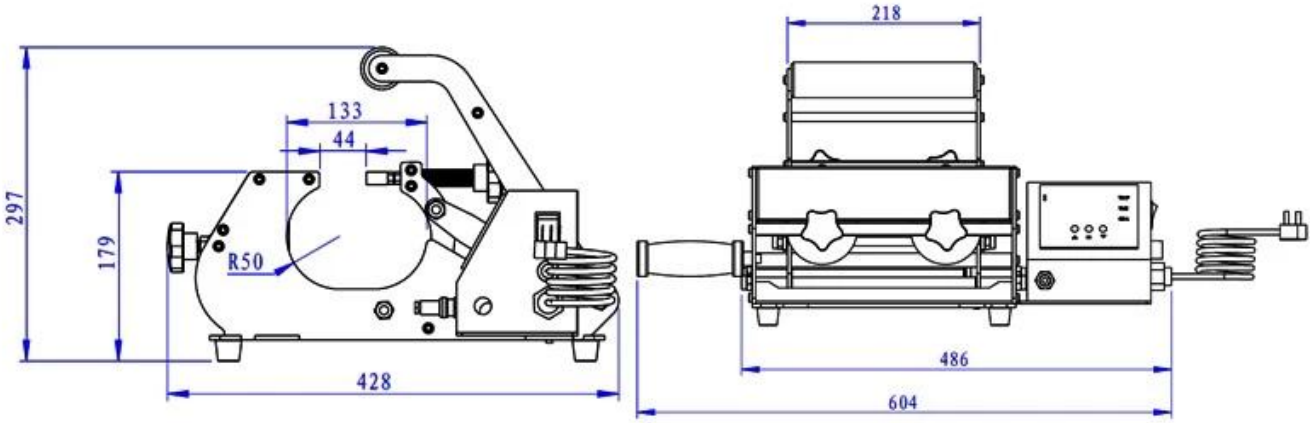
SIZE(MM)