Description

microtec máquina de prensa de calor de cordão é especialmente projetado para impressão de cordão e calças de impressão por sublimação. Uma vez que o tamanho da placa de aquecimento é de 25*100 cm, você pode usar esta máquina para transferir vários talabartes de uma só vez.

.

Você também pode usar esta prensa térmica para transferir capas de telefone de sublimação, mouse pads, babadores de bebê, etc., para maior eficiência com placas térmicas de tamanho grande. Mais capacidade de produção com menor custo.

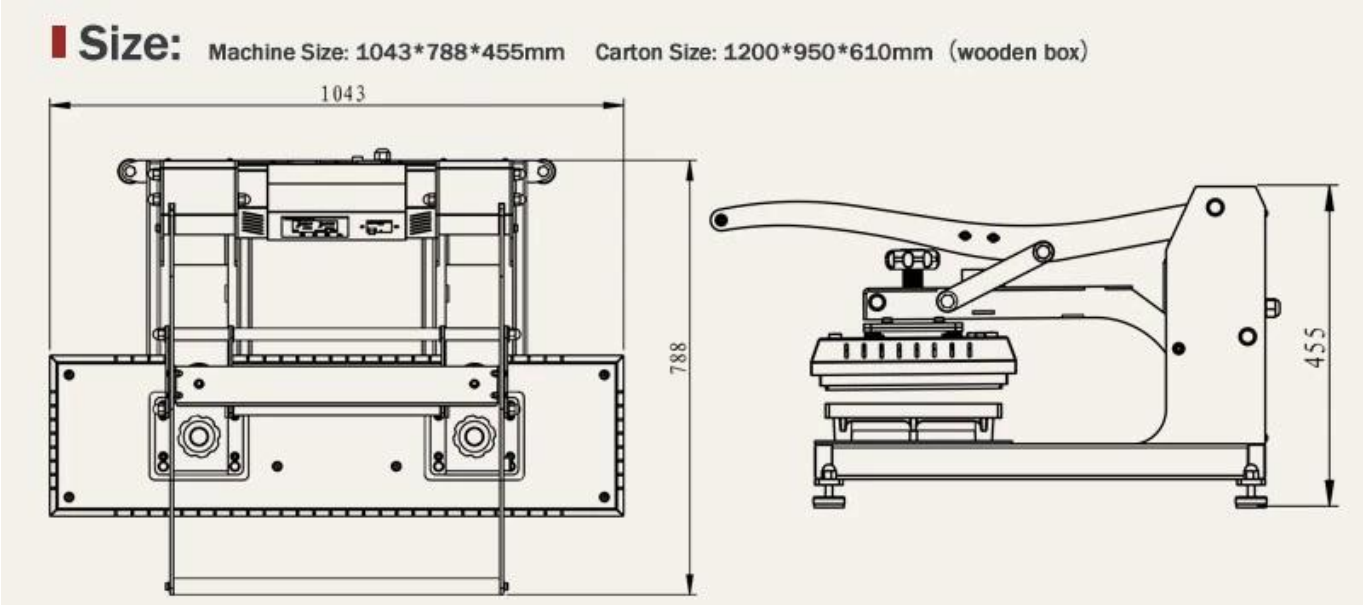

As principais características da prensa térmica LAP-40 Lanyard incluem:

Tecnologia avançada de aquecimento: Esta máquina de prensa térmica com cordão usa tecnologia de aquecimento avançada para garantir resultados de transferência de calor precisos e confiáveis, com transferências de design de alta definição e alta precisão.

Ampla compatibilidade: Esta máquina de prensa térmica é compatível com talabartes feitos de vários materiais, como nylon, poliéster e seda, tornando-a uma solução versátil de transferência de calor.

Design amigável: A máquina de prensa térmica LZP-40 Lanyard é fácil de operar, com um painel de exibição digital e um visor de fácil leitura que facilita o uso por qualquer pessoa.

Durável e duradouro: É construído com materiais de alta qualidade e é projetado para suportar o uso pesado, garantindo um desempenho duradouro.

Feature

Controlador Digital GY-06: Este controlador mostrará diretamente o tempo e a temperatura e o tempo e a temperatura atuais ao mesmo tempo.

Duas Margens: 4pcs molas entre a tampa de metal e a placa de aquecimento para garantir a pressão alta e uniforme.

Capa protetora anti-queimadura: Oferecido com tampa de metal anti-queimadura para proteger o usado. Mais seguro para uso.

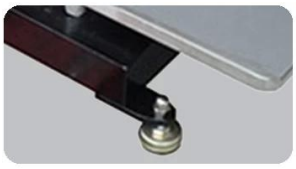

Pés da Máquina com Borracha: Evite arranhar o chão ou a mesa da prensa térmica ao colocar esta prensa térmica com cordão sobre ela.

Specification

Nº do modelo	LZP-40
Tamanho da Placa	100*25cm
Controlador	GY-06 Digital Time & Temp. Ao controle
Tensão	220 V/ 110 V
Poder	2,2 KW/ 2,4 KW
Atual	20A/ 11A
Frequência	50 Hz/ 60 Hz
Faixa de temperatura	0-225 ℃ (0-437 ℉)
intervalo de tempo	0-999 seg.
Precisão de temperatura	±5℃
Peso líquido	90KG
Peso bruto	138,6KG
Tamanho da máquina	105*79*46cm
Tamanho da caixa	Tamanho da caixa: 120*96*62cm (caixa de madeira)
Temperatura Máxima	225℃

Application

Esta máquina de prensa térmica para cordão é ideal para imprimir desenhos em cordões feitos de vários materiais, como nylon, poliéster e seda.

Gallery

New Lanyard
Heat Press Machine

- Even Pressure; Simple, Safe Operation
- GY06 Digital Time & Temperature Controller
- Manual Type with Reasonable Price

Applications:

Lanyards, pants, sublimation phone cases, mouse pads, baby bibs, puzzles etc.

Features:

*Designed for lanyard & pants printing
*Two strong pressure bars for even heat & pressure
*GY06 digital timer & temperature controller
*Large heat platen with high efficiency
*More production ability with lower cost

Machine Warranty:

O principal objetivo da Microtec é apoiar todos os nossos clientes, que podem gerenciar suas atividades de transferência de calor sem interrupção. Por isso, a Microtec oferece PEÇAS DE REPOSIÇÃO GRATUITAS com um pedido quantitativo e a seguinte garantia:

* Suporte técnico vitalício gratuito em todas as máquinas de prensa térmica.
* Garantia de dois anos
* Garantia de cinco anos em fusões e soldas.
* Garantia de cinco anos na placa de aquecimento.