Description

Microtech machine de presse à chaud à longe est spécialement conçu pour impression de lanière et pantalon impression par sublimation. Étant donné que la taille du plateau chauffant est de 25 * 100 cm, vous pouvez utiliser cette machine pour transférer plusieurs cordons en même temps.

.

Vous pouvez également utiliser cette presse à chaud pour transférer des étuis de téléphone à sublimation, des tapis de souris, des bavoirs pour bébé, etc. pour une plus grande efficacité avec un plateau chauffant de si grande taille. Plus de capacité de production à moindre coût.

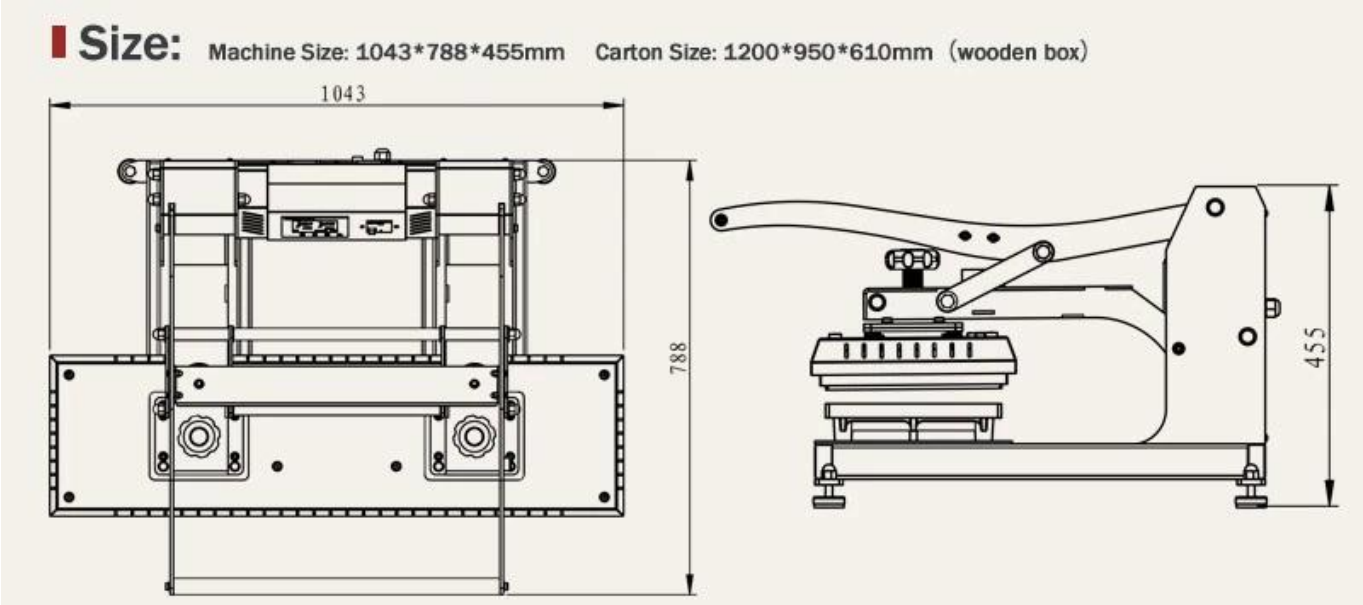

Les principales caractéristiques de la presse à chaud LAP-40 Lanyard comprennent :

Technologie de chauffage avancée : Cette presse à chaud à longe utilise une technologie de chauffage avancée pour garantir des résultats de transfert de chaleur précis et fiables, avec des transferts de conception haute définition et haute précision.

Compatibilité étendue : Cette presse à chaud est compatible avec les cordons fabriqués à partir de divers matériaux tels que le nylon, le polyester et la soie, ce qui en fait une solution de transfert de chaleur polyvalente.

Conception conviviale : La presse à chaud LZP-40 Lanyard est facile à utiliser, avec un panneau d'affichage numérique et un affichage facile à lire qui le rend facile à utiliser pour tout le monde.

Résistant et durable : Il est construit avec des matériaux de haute qualité et est conçu pour résister à une utilisation intensive, garantissant des performances durables.

Feature

Contrôleur numérique GY-06 : Ce contrôleur affichera directement l'heure et la température de réglage et l'heure et la température actuelles en même temps.

Deux Rives : 4 ressorts entre le couvercle métallique et le plateau chauffant pour garantir une pression élevée et uniforme.

Housse de protection anti-brûlure : Offert avec couvercle en métal anti-brûlure pour protéger l'utilisé. Plus sûr à utiliser.

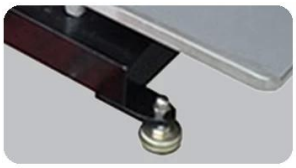

Pieds de machine avec caoutchouc : Évitez de rayer le sol ou la table de la presse à chaud lorsque vous placez cette presse à chaud sur le cordon.

Specification

Numéro de modèle	LZP-40
Taille du plateau	100*25 cm
Manette	GY-06 Digital Time & Temp. Contrôle
Tension	220V/ 110V
Pouvoir	2.2KW/ 2.4KW
Actuel	20A/ 11A
Fréquence	50 Hz/60 Hz
Écart de température	0-225℃ (0-437℉)
Intervalle de temps	0-999 s.
Précision de la température	±5℃
Poids net	90KG
Poids brut	138.6KG
Taille de l'appareil	105*79*46 cm
Taille des cartons	Taille des cartons : 120*96*62 cm (caisse en bois)

Température maximale	225℃

Application

Cette presse à chaud pour cordons est idéale pour imprimer des motifs sur des cordons en divers matériaux tels que le nylon, le polyester et la soie.

Gallery

New Lanyard
Heat Press Machine

- Even Pressure; Simple, Safe Operation
- GY06 Digital Time & Temperature Controller
- Manual Type with Reasonable Price

Applications:

Lanyards, pants, sublimation phone cases, mouse pads, baby bibs, puzzles etc.

Features:

*Designed for lanyard & pants printing
*Two strong pressure bars for even heat & pressure
*GY06 digital timer & temperature controller
*Large heat platen with high efficiency
*More production ability with lower cost

Machine Warranty:

L'objectif principal de Microtec est de soutenir tous nos clients, qui peuvent gérer leurs activités de transfert de chaleur sans interruption. Ainsi, Microtec offre des PIÈCES DE RECHANGE GRATUITES avec une commande quantitative et la garantie suivante :

* Assistance technique gratuite à vie sur toutes les presses à chaud.
* Garantie de deux ans
* Garantie de cinq ans sur les fusions et les soudures.
* Garantie de cinq ans sur la plaque chauffante.