Description

El STM prensa térmica de gran Paramato La máquina está especialmente diseñada para telas de gran tamaño, láminas metálicas y tableros MDF, etc. Con un diseño fácil de usar y que ahorra mano de obra, Microtec STM prensa de calor semiautomática es una de nuestras máquinas de prensado en caliente de gran tamaño más vendidas. Recomendamos mucho esto prensa de calor para uso en la industria de impresión.

Hay tres tamaños de STM máquina de prensa de calor: 32"x40"/40"x48"/40"x55". Los clientes pueden elegir diferentes tamaños en consecuencia. Con la función semiautomática, la máquina se abrirá automáticamente después de la cuenta regresiva.

For máquina de prensado en caliente de gran formato, la calidad es lo esencial. La estructura robusta y resistente asegura el elevador de servicio; La placa térmica de alta calidad garantiza un calentamiento uniforme de la máquina; La placa base extraíble evita quemaduras accidentales. Además, esta máquina tiene 4 ruedas, que aseguran que la máquina se pueda mover y ubicar donde sea necesario.

STM Máquina semiautomática de prensado en caliente de gran formato. Es adecuado para imprimir prendas de vestir, impresiones metálicas por sublimación y artículos similares de mayor tamaño.

Esta máquina de prensado en caliente por sublimación se puede utilizar en casi todas las áreas de la tecnología de transferencia de calor.

Feature

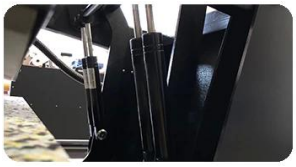

Resorte de gas fuerte: Con 4 resortes de gas de 135 kg, la máquina funciona con una presión uniforme y mantiene el resultado de la transferencia de manera constante.

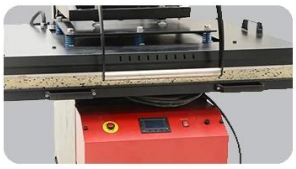

Placa base extraíble: Con un mango más fuerte, el operador puede sacar la base inferior sin ninguna dificultad.

Interruptor de parada de emergencia: En caso de cualquier emergencia, el operador puede presionar este interruptor para detener la operación.

Controlador digital GY-06: Sencillo de operar. Con controlador digital GY-06, que facilita la operación y configuración sencillas. Su interfaz fácil de usar garantiza un control perfecto durante el proceso de transferencia de calor.

Specification

N º de Modelo.	STM-40/STM-48/STM-55
Tipo de máquina	Liberación automática, cubierta
Tamaño de la platina	32"x40"/ 40"x48"/ 40"x55" (80x100cm/ 100x120cm/ 100x140cm)
Debajo de la placa	sorteo
Controlador	GY-06 Hora y temperatura digitales. Control
Artículos imprimibles	Hasta 28 mm de espesor
Control de resorte de gas	Sí
Voltaje	220V monofásico/ 220V trifásico/ 380V trifásico
Fuerza	5,1 KW/7,5 KW/9 KW
Intervalo de tiempo	0-999 seg.
Temperatura máxima.	225ºC
Precisión de temperatura	±0,5%
Alta presión	8 kg/cm
Tamaño de embalaje	154x124x151cm/ 152x142x152cm/ 159x149x159cm
Peso bruto	398 kg/ 501 kg/ 534 kg (paquete de madera)

Application

La máquina automática de prensado en caliente grande STM es capaz de manejar una amplia gama de artículos además de camisetas; la STM es una herramienta versátil para diversas necesidades de transferencia de calor, lo que la convierte en una opción popular a nivel mundial.

Gallery

STM Large Format
Semi-Automatic Heat press

Model. No.: STM-40/48/55

Feature:

- Auto open, large format
- Digital Temperature & Time Control
- Automatic Alarm
- 1 year warranty on entire press
- Wooden Package

Specification:

- Machine Type: Auto Release, Clamshell
- Platen Size: 32"x40"/40"x48"/40"x64" (80x100cm/ 100x120cm/100x140cm)
- Under Plate: Draw-out
- Controller: GY-06 Digital Time & Temp. Control
- Printable Articles: Up to 20mm Thickness
- Gas Spring Control: Yes
- Voltage: 220V 1phase/ 220V 3phase/ 380V 3phase
- Power: 5.1KW/ 7.5KW/ 9KW
- Time Range: 0-999 sec.
- Maximum Temp: 225 C
- Temperature Accuracy: ±0.5%
- High Pressure: 8KG/CM
- Packing Size: 154x124x147cm / 154x142x147cm / 149x159x149cm
- Gross Weight: 450kg (Wooden Package)

Recycled Cotton Pad
Strong Arm
Emergency Stop Switch
Anti-scald Protection
Metal Cover
058 059
GY-06 Digital
Time & Temp. Control
Draw-out Under Plate

Application:

♦Especially for Large Size colth, banner, also for T-shirt, Puzzle, Mouse Pad, Metal Board, Fridge Magnet, Coaster, Slipper, Bag, Cushion etc

Assembly Drawing:

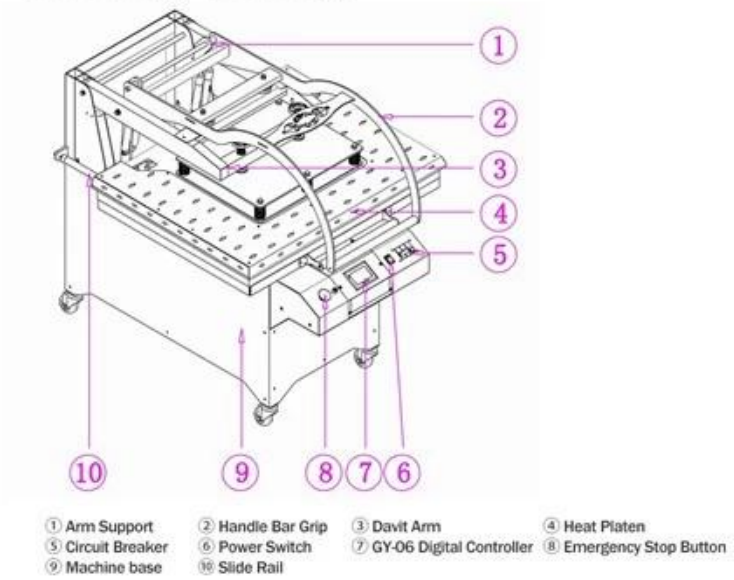

Packing:

The machine is packed in strong wooden package and provide with manual.
(154x124x147cm / 154x142x147cm / 149x159x149cm)

Machine Warranty

El principal objetivo de Microtec es apoyar a todos nuestros clientes, quienes puedan gestionar sus actividades de transferencia de calor sin interrupción. Por eso Microtec ofrece REPUESTOS GRATIS con un pedido cuantitativo y la siguiente garantía:

* Soporte técnico gratuito de por vida en todas las máquinas de prensado en caliente.
*Garantía de dos años
*Cinco años de garantía en fusiones y soldaduras.
* Garantía de cinco años en la placa calefactora.