Description

Die Microtec MP-10A Becher-Heißpresse ist eine vielseitige und automatisierte Wärmeübertragungsmaschine, die speziell für die Sublimation von Designs auf Tassen unterschiedlicher Größe entwickelt wurde. Angeboten mit 6-10-Unzen-Tassenheizung, 12-Unzen- und 17-Unzen-Latte-Tassenheizung, supergroßer Heizung für den Transfer von 20-Unzen- und 30-Unzen-dünnen Bechern, mit besserem Bildergebnis bei Druck in voller Breite.

Diese Heißpressmaschine verfügt über 4 austauschbare Tassenheizelemente unterschiedlicher Größe, sodass Sie verschiedene Arten von Tassen und Trinkgeschirr bedrucken können Am kostengünstigsten Tassen-Heißpressmaschine. Am besten vielseitig Tassenpressmaschine für Straight- und Latte-Tassen!

Haupteigenschaften:
Vielseitige 4-in-1-Funktionalität: Diese Heißpressmaschine für Becher ist mit 4 austauschbaren Tassenheizelementen ausgestattet, sodass Sie eine große Auswahl an Tassengrößen und -formen individuell gestalten können.

Automatisierter Betrieb: Die Becher-Heißpresse wurde entwickelt, um den Wärmeübertragungsprozess zu automatisieren, wodurch manuelle Arbeit reduziert und die Produktivität gesteigert wird.

Hochwertiger Sublimationsdruck: Mit ihrer präzisen Temperatur- und Zeitsteuerung sorgt die Heißpresse für lebendige und langlebige Sublimationsdrucke auf Tassen.

Benutzerfreundliches Bedienfeld: Die Wärmepresse verfügt über ein intuitives Bedienfeld, das einfache Temperatur- und Zeiteinstellungen ermöglicht und sie sowohl für Anfänger als auch für erfahrene Benutzer benutzerfreundlich macht.

Specification

Modell Nr.	MP-10A
Maschinentyp	Manueller, einfacher Heizungsaustausch
Tassenwärmer	10oz/ 12oz/ 17oz/ 11oz-15oz, 20oz und 30oz Tumbler
Regler	GY-04 Digitaler Zeit- und Temperaturregler
Maximale Temperatur.	225℃(437℉)
Temperaturgenauigkeit	±0,5 %
Zeitspanne	0-999 Sekunden
Leistung	130W-260W
Stromspannung	220V/ 110V
Frequenz	50-60Hz
Reingewicht	12,75 kg
Maschinengröße	604*426*297mm
Maschinendruck	Einstellbar

Feature

4 Druckeinstellknopf: Für Tassen unterschiedlicher Größe lässt sich der Druck einfach anpassen, um einen hochwertigen Sublimationsdruckeffekt zu erzielen.

Starker Griff: Stützgriff für einfaches Herunterdrücken der Tassen-Heißpressmaschine und guten Anpressdruck.

Austauschbarer Tassenwärmer: Es ist für Tassenwärmer in 4 Größen geeignet und verfügt über austauschbare Tassenheizelemente, sodass Sie eine Vielzahl von Tassengrößen und -formen individuell anpassen können.

Supergroßer Tassenwärmer: Heizelement für große Tassen, speziell für den Sublimationsdruck von 20-Unzen-, 30-Unzen- und 40-Unzen-Bechern entwickelt.

Application

Die 4-in-1-Becher-Heißpresse verfügt über eine innovative Struktur für ein rundum umfassendes Design für guten Druck. Sie kann dünne 20-Unzen- und 30-Unzen-Becher und 2 Stück 11-Unzen- oder 15-Unzen-Becher gleichzeitig übertragen, mit einem besseren Bildergebnis des Drucks in voller Breite.

Gallery

FEATURES

*Innovative structure for all-around pressure
*Transfer 2 pcs of 11oz or 15oz Mug at one time
*Better image result of full-width print
*4 Pressure adjust Knob, more even pressure
*Simple, safe and reliable operation
*Applicable to a variety size of mug transfer
*Support Handle designed for easy pressing down
*Low energy consumption, high efficiency

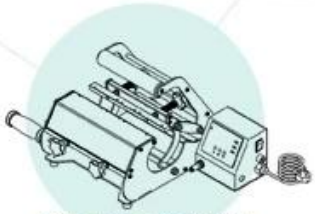

Print your colorful life
with our hot sale mug press

DISPLAY

High End
Gy-04 Digital Controller

High Efficiency

Easy Operation

High Quality Accessories
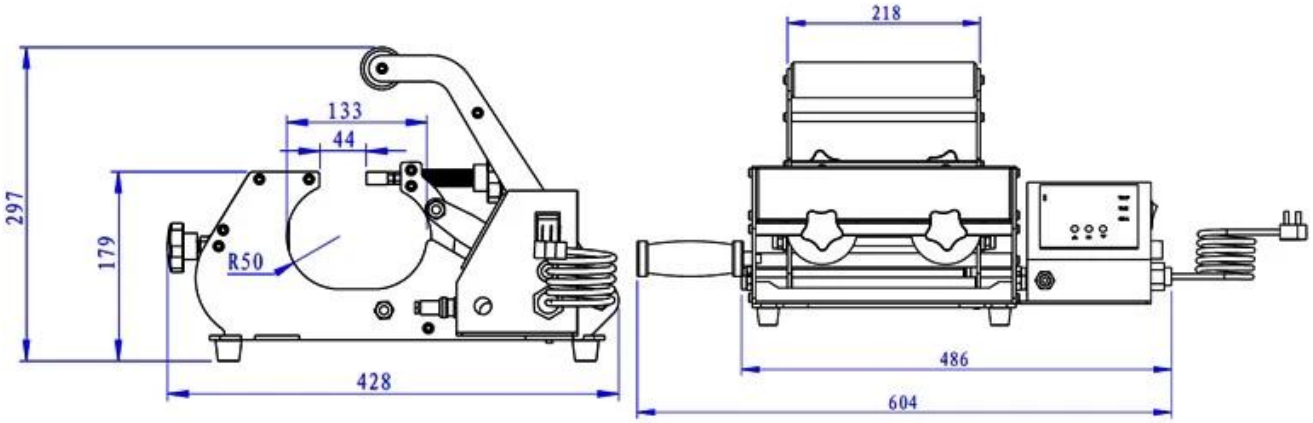
SIZE(MM)